I N S T R U C C I O N E S T É C N I C A S

MOD. CQ14 – CQ15 - CQ14-POMO – CQ15-POMO
CQ14-P(LLAVE PUNTOS) – CQ15-P(LLAVE PUNTOS)
EP28 – EP29

INDICE

1. - INSTRUCCIONES DE MONTAJE

1.1. – INSTALACION EN OBRA

1.2. – INSTALACION CONEXIÓN ELECTRICA

1.3. – INSTALACION CABLE ELECTROFRENO

1.4. – FIJACION DE LA CAJA EN LA GUIA

1.5. – EXTRACCIÓN DE LA CAJA DE LA GUIA

2. – INSTRUCCIONES DE USO

2.1. – CARACTERISTICAS

2.2. – FUNCIONAMIENTO

2.3. – MANTENIMIENTO

SAG SEGURIDAD S.L.
Avd. Cervantes, nº 49
Polígono Elkartegi – Nave 13
48970 Basauri (VIZCAYA) SPAIN
Tel + (0034) 94 473 27 77
Fax + (0034) 94 411 91 82
Email : comercial@sagseguridad.com

1.1.- INSTALACION EN OBRA

Estas cajas están diseñadas para su colocación en las guías de las persianas motorizadas con un perfil mínimo de 45 mm. de ancho y 40 mm. de fondo. Con los modelos CQ14 – CQ15 – EP28 – EP29 se pueden controlar la apertura y cierre automático de la persiana en persona presente y el electrofreno del motor así como activar una puerta automática de cristal o activar/desactivar una alarma.

Su colocación se realizará de la siguiente manera:

Se realizará un corte rectangular en el perfil de una de las guías de la persiana, de medidas de 237 mm. x 32 mm. y a una altura adecuada para realizar la apertura y cierre de manera cómoda (más o menos a la altura del hombro).

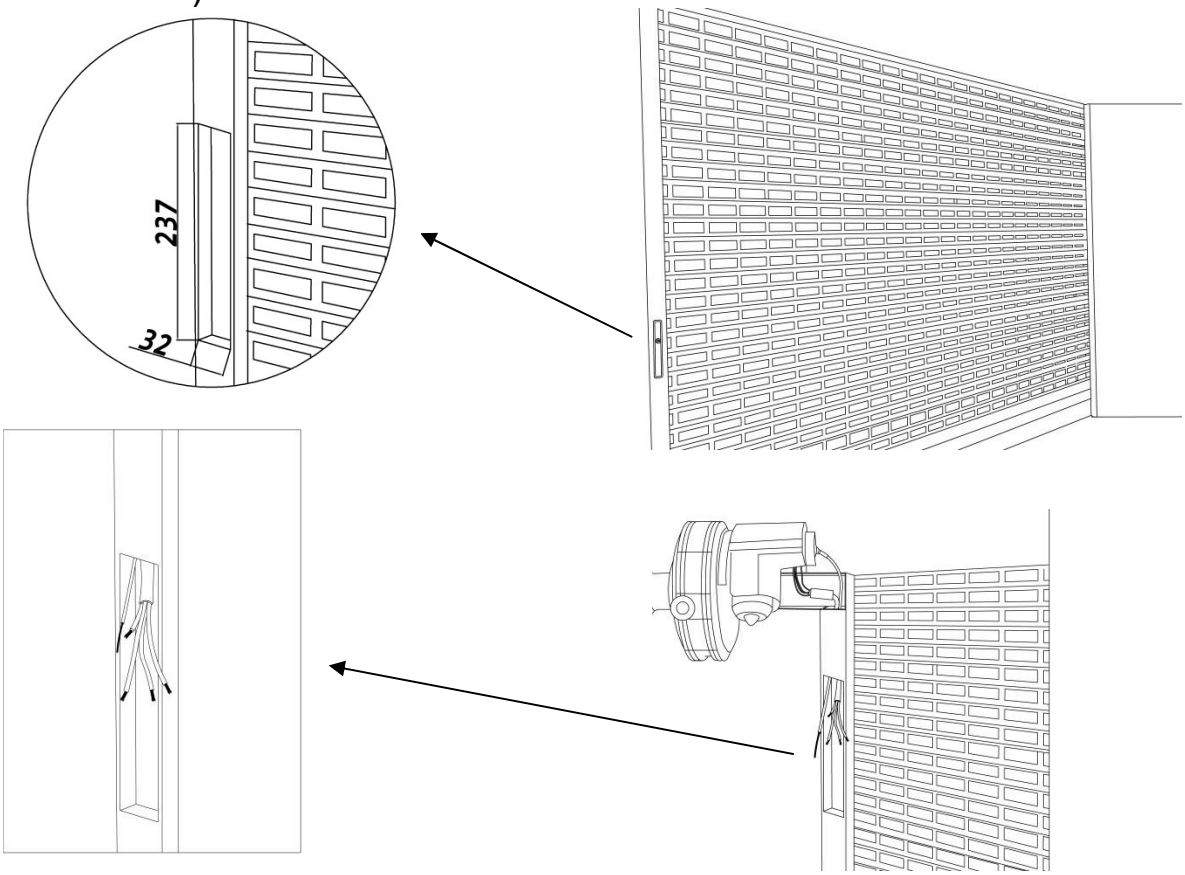

1.2.- INSTALACIÓN CONEXIÓN ELÉCTRICA

Para realizar la conexión del cableado eléctrico a las cajas, hay que seguir los siguientes pasos en función de si tenemos Pulsador Común o Pulsador de Membrana.

1.2.1.- Pulsador Común

1.2.1.1.- Se introducirán los cables de la manguera en las cajas por la abertura preparada para ello en la parte superior (CQ14, CQ15, EP28, EP29).

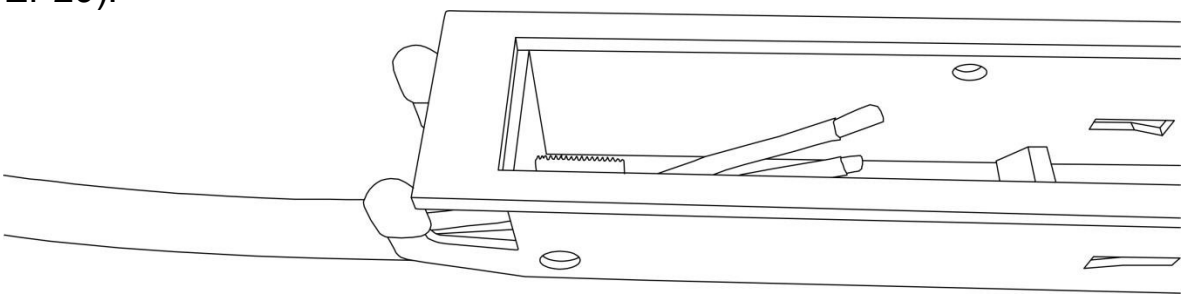

1.2.1.2.- Se conexionarán los cables según el siguiente esquema eléctrico tal y como se indica en la figura.

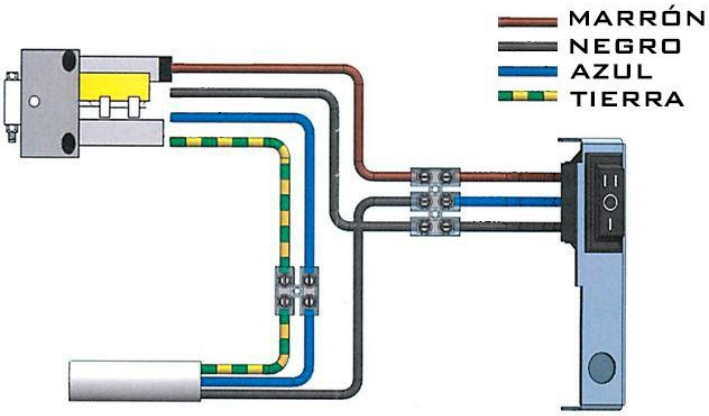

1.2.1.3.- Las cajas CQ15 y EP29 se suministran con un pulsador rojo para conexionar a un cuadro externo auxiliar; ya sea para activar alarmas, puertas de cristal, etc.

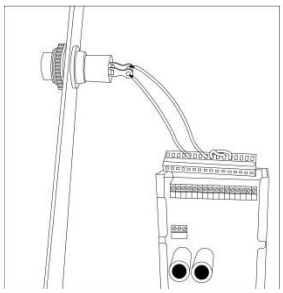

¡ATENCION! NOTA IMPORTANTE: RECOMENDAMOS LA INSTALACION PREVIA A LA CAJA DE UN CUADRO DE MANIOBRAS O UNA CAJA DE BAJA TENSION CON SALIDA DE 12V A 24V

1.2.2.- Pulsador de Membrana

1.2.2.1.- Se introducirán los cables de la manguera en las cajas por la abertura preparada para ello en la parte superior (CQ14, CQ15, EP28, EP29).

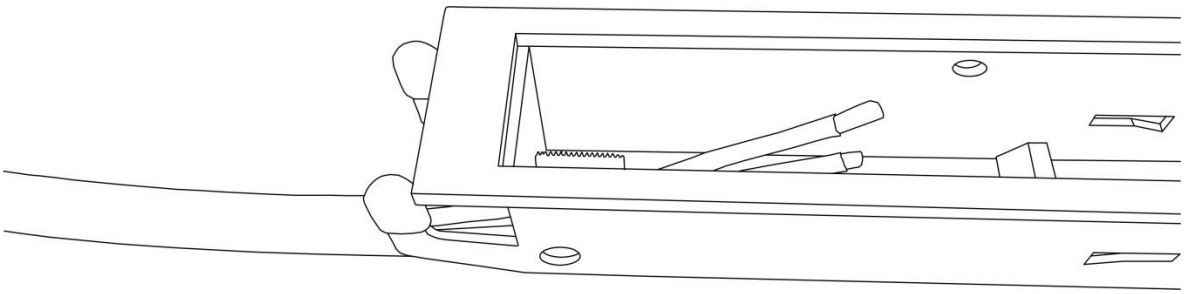

1.2.2.2.- Se conexionarán los cables según el siguiente esquema eléctrico tal y como se indica en la figura.

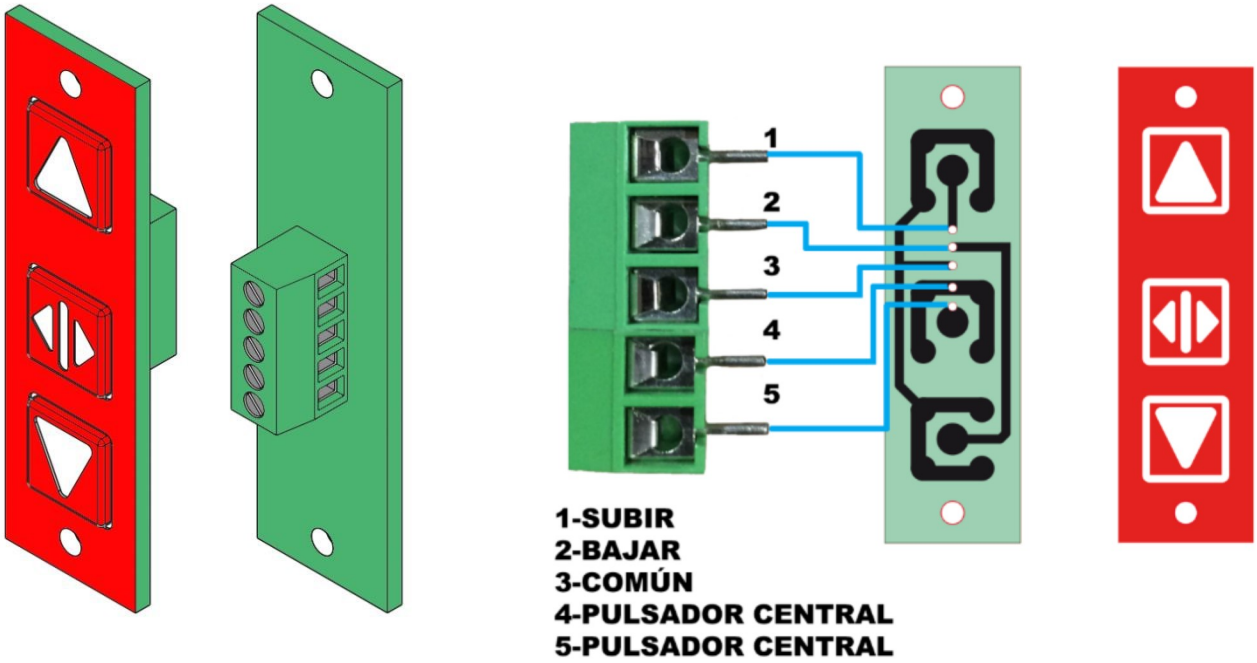

¡ATENCION! NOTA IMPORTANTE: RECOMENDAMOS LA INSTALACION PREVIA A LA CAJA DE UN CUADRO DE MANIOBRAS O UNA CAJA DE BAJA TENSION CON SALIDA DE 12V A 24V

1.3.- INSTALACIÓN CABLE ELECTROFRENO

Para realizar la conexión del cable del electrofreno, hay que seguir los siguientes pasos:

1.3.1.- Insertar la punta del cable del electrofreno por el tornillo superior de las cajas. Una vez introducido llevar la punta hasta el “tornillo de apriete” de la figura intentando que quede lo más tenso y recto posible para posteriormente realizar el apriete. En el fondo de la caja a la altura de las palancas hay dos ranuras de las que puede valerse para ayudar a pasar el cable.

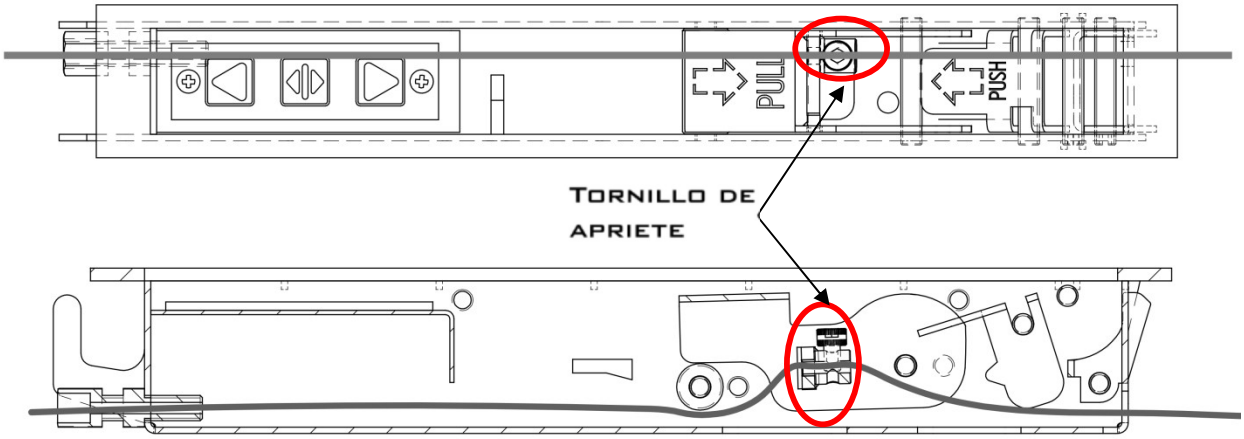

1.3.2.- El protector del cable debe de tener tensión para lo que utilizaremos el tornillo tensor M6, regulándolo hasta que quede ajustado.

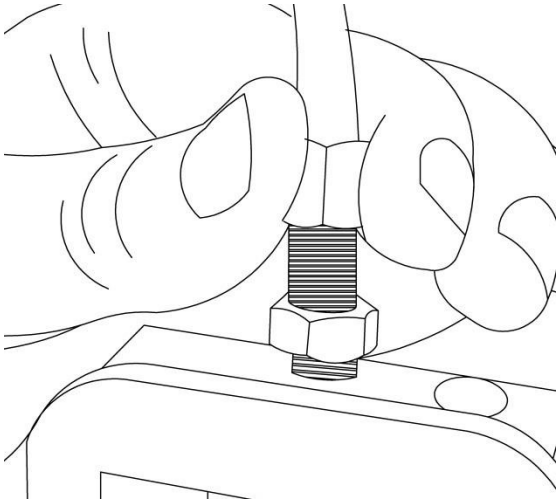

1.3.3.- Una vez fijada la tensión del cable. Hay que apretar la tuerca con una llave para evitar que se mueva. Para fijarlo y que no se mueva la tuerca debe de apretarse contra la caja.

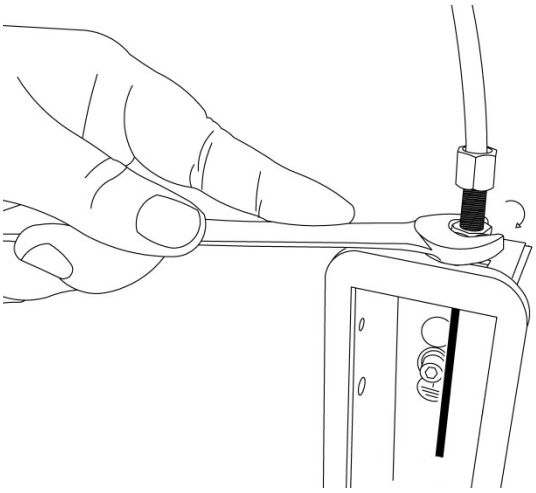

1.4.- COLOCACIÓN DE LA CAJA EN LA GUIA

Finalmente se procederá a la colocación de la caja en la guía. Los modelos CQ14, CQ15, EP28 y EP29 poseen un sistema de instalación rápida que no requiere de tornillos para su fijación. Aun así, se suministran espárragos de M5 x10mm DIN914 para aquel que quiera utilizarlos.

Esta instalación se realizará de la siguiente manera:

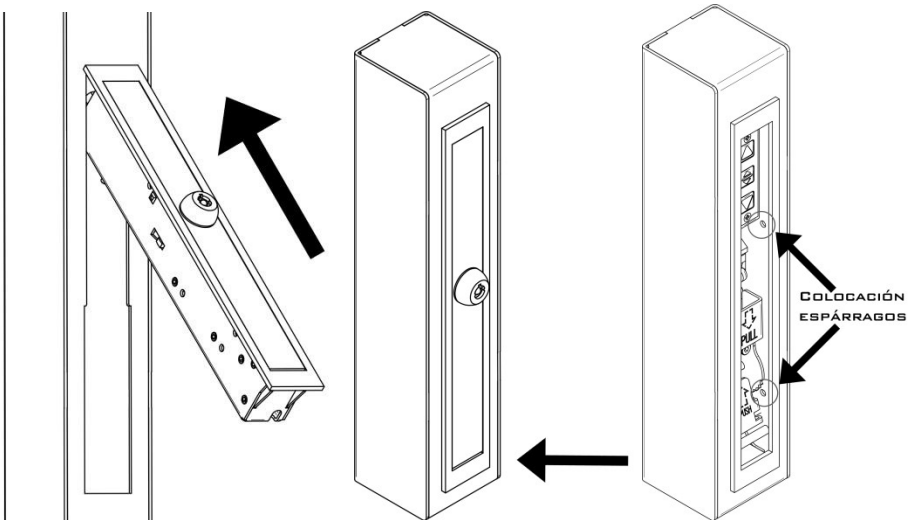

1.5.- EXTRACCIÓN DE LA CAJA DE LA GUIA

Para extraer la caja de la guía quitaremos en primer lugar los espárragos de M5 x10mm DIN914 si se han utilizado y después procederemos tal y como se muestra en las imágenes:

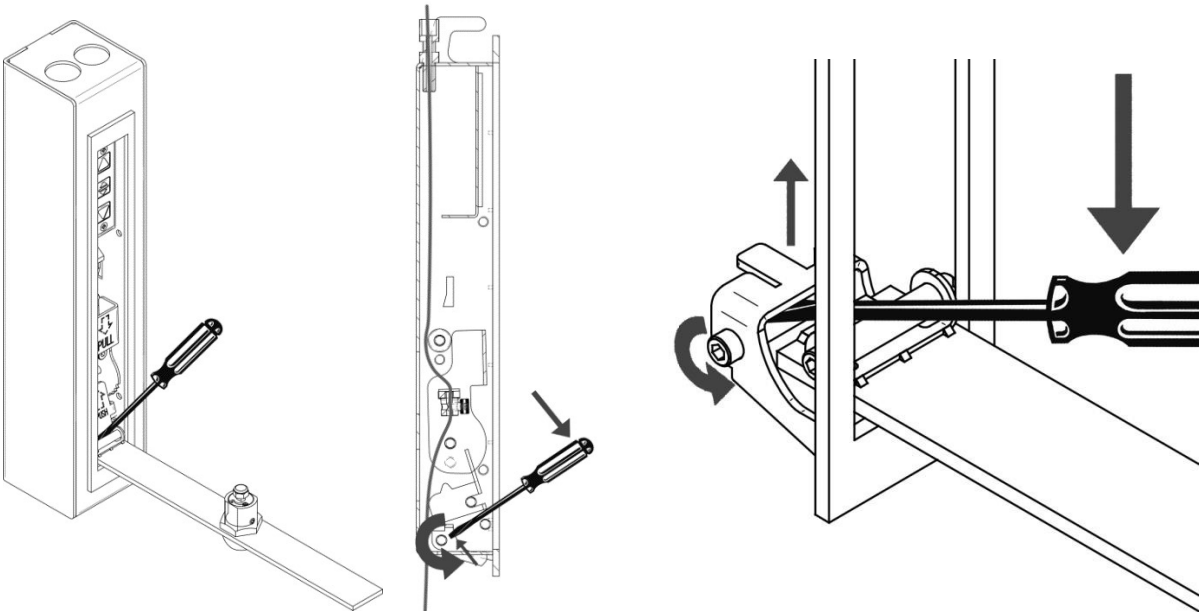

2. – INSTRUCCIONES DE USO

2.1.- CARACTERISTICAS

Frontal y tapa fabricados en AISI-316. El resto de componentes esta fabricado en AISI-304.

- **BOMBILLO CQ14 / CQ15** → (AISI-303) 2 llaves tubulares (AISI-303).

- **BOMBILLO CQ14-P / CQ15-P** → (LATON CROMADO) 3 llaves de puntos

- **BOMBILLO CQ14-POMO / CQ15-POMO** → (LATON CROMADO)

- **BOMBILLO EP28 /EP29** → (LATON NIQUELADO) 3 llaves serreta

CQ14 – CQ14-P – CQ14-POMO – EP28

- **INTERRUPTOR** → Pulsador de membrana ,12V corriente continua bajo cuadro.
  o
  →Interruptor momentaneo con 3 posiciones I-0-II (16A) 250 V AC IP40
- **PALANCA LARGA** → Para el desbloqueo del electro freno.
- **PALANCA PEQUEÑA**→ Para volver a su sitio la palanca larga y así volver a bloquear el electro freno.

CQ15 – CQ15-P – CQ15-POMO – EP29

- **PULSADOR** → Pulsador 0,5A/250V circuito abierto OFF-ON actúa al pulsar.
- **INTERRUPTOR** →Interruptor momentaneo con 3 posiciones I-0-II (16A) 250 V AC IP40
- **PALANCA LARGA** → Para el desbloqueo del electro freno.
- **PALANCA PEQUEÑA**→ Para volver a su sitio la palanca larga y así volver a bloquear el electro freno.

2.2.- FUNCIONAMIENTO

* En condiciones normales, para poder abrir la persiana seguir los siguientes pasos:
1 – Apertura del bombillo (cerradura) para poder abrir la caja – **ver DIBUJO 1.**
2 – Accionar el pulsador (I, 0, II) I para realizar la subida, II para la bajada de la persiana y 0 posición de reposo o, en el caso del pulsador de membrana las flechas indican la dirección que seguirá la persiana – **ver DIBUJO 2**.
3 – Una vez realizado la acción deseada, cerrar la tapa y girar el bombillo (cerradura) en sentido inverso a la apertura.
* Cuando haya una pérdida de corriente (que no haya luz) y fuese necesario abrir la persiana, se procederá de la siguiente manera:
1 – Apertura del bombillo (cerradura) para poder abrir la caja – **ver DIBUJO 1**.
2 – Accionar la Palanca larga. Tirar de ella para el desbloqueo del electro freno del motor hasta que se note resistencia y quede bloqueada – **ver DIBUJO 3**. **IMPORTANTE NO FORZAR MÁS ALLÁ DE ESTA RESISTENCIA.**
Una vez accionada la Palanca larga, se puede subir y bajar la persiana manualmente.
3 – Para bloquear el electro freno del motor accionar la Palanca pequeña. Pulsarla para que la palanca Larga se desbloquee y vuelva a su sitio – **ver DIBUJO 4**.
4 – Una vez realizado la apertura de la persiana manualmente, cerrar la tapa y girar el bombillo (cerradura) en sentido inverso a la apertura.

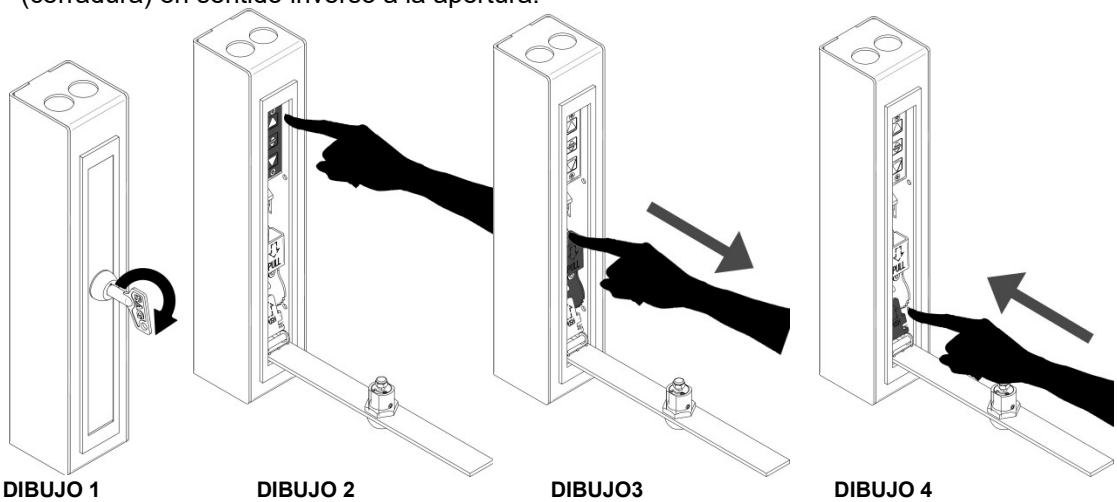

DIBUJO 1 **DIBUJO 2** **DIBUJO3** **DIBUJO 4**

2.2.1.- Anotación Bombillo Europerfil

Los modelos EP28 y EP29 llevan un Bombillo Europerfil 30/10 de leva larga. La posición de la leva de cierre visto de frente es a las 12:00.

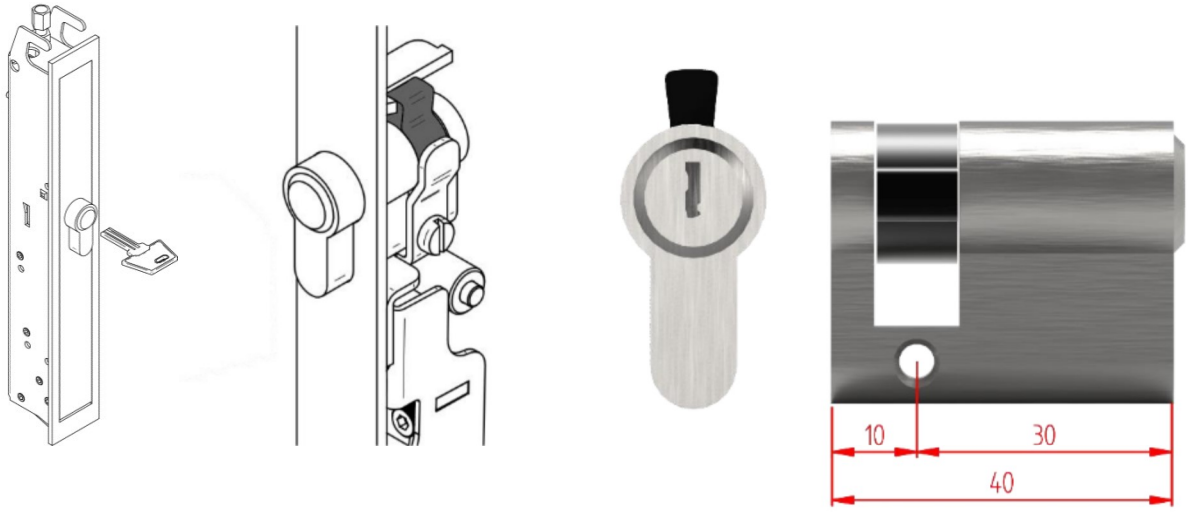

2.3.- MANTEMIENTO

A fin de mantener su baño de brillo original de la caja, se recomienda la limpieza del frontal de la misma con paño humedecido en agua, no usar detergentes abrasivos. En el interior de la caja limpiar solo con el paño (no usar agua, por el tema eléctrico)

También es importante no darle golpes a la caja para no dañar el funcionamiento de la misma.